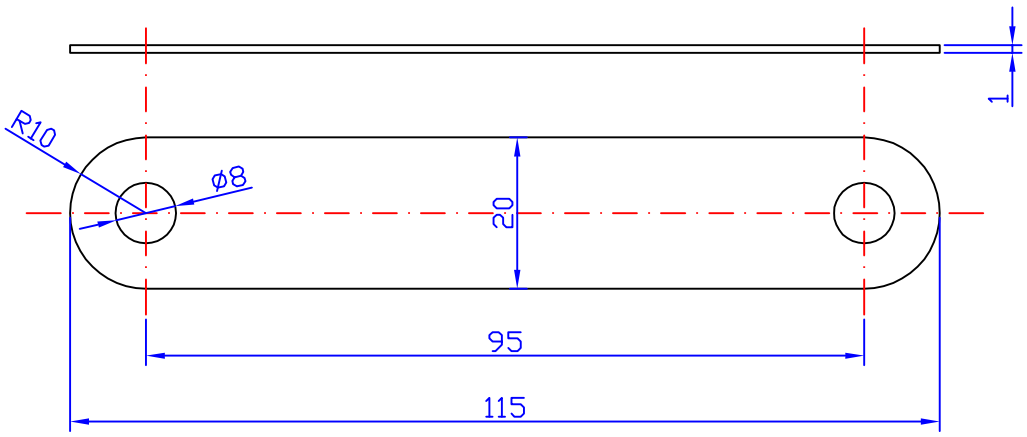

PIEZA 1

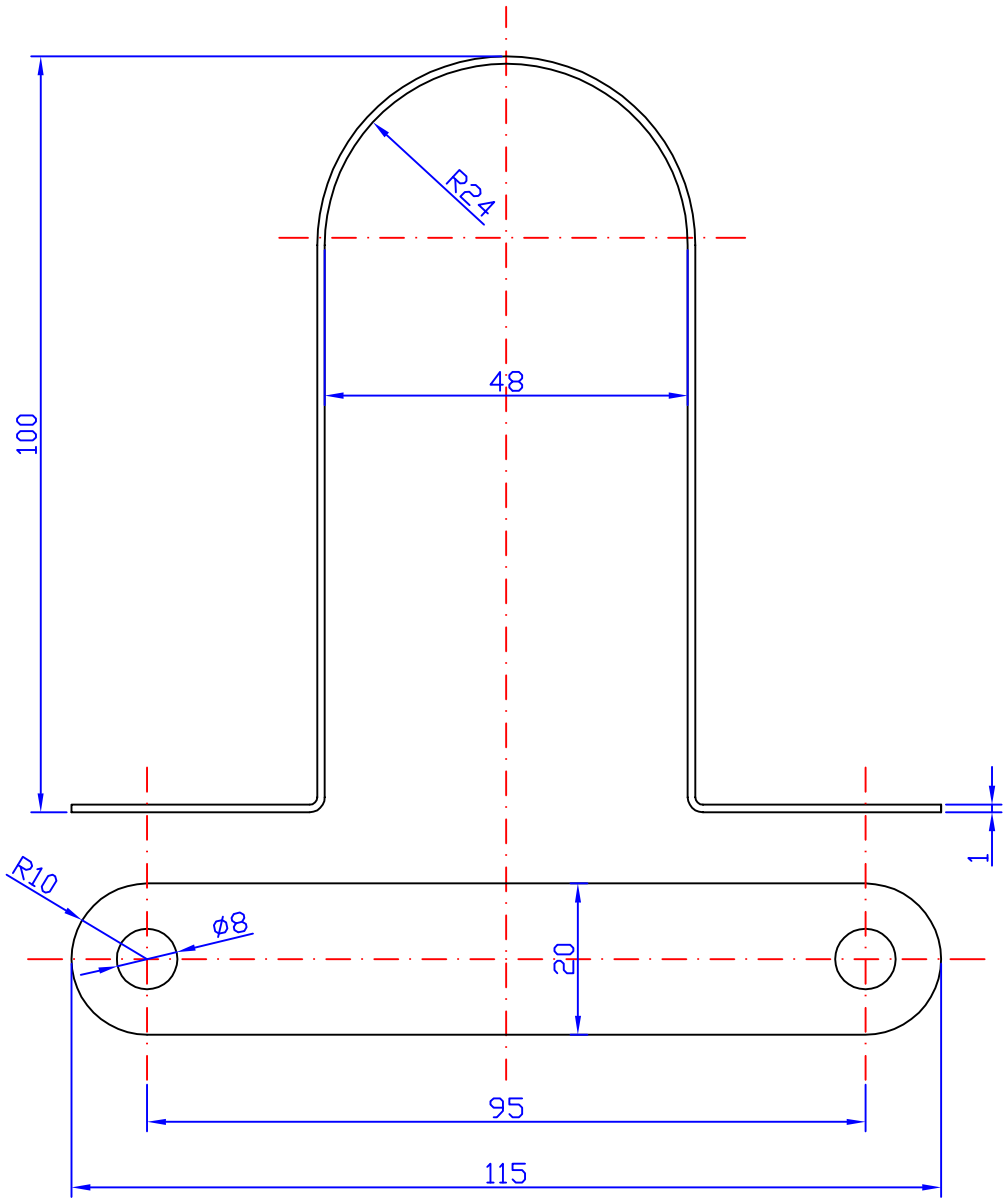

PIEZA 2

ESCALA: 1:1